Циркуляционный насос Wellmix TL50-10/4T, BQQE (3x380В, 0,75кВт)

Одноступенчатые вертикальные насосы INLINE · Артикул 28129955 · Серия TL

1. Обзор

Насосы серии TL –– одноступенчатые центробежные насосы с патрубками одинакового диаметра, расположенными в одну линию («in-line»). Предназначены для перекачивания чистых, маловязких, неагрессивных и взрывобезопасных жидкостей без твердых или длинноволокнистых включений. Перекачиваемая жидкость не должна механически или химически воздействовать на материалы насоса.

Область применения

Одноступенчатые центробежные насосы TL с патрубками («in-line») предназначены для перекачивания воды в системах:

Основные данные

Вес, кг	62
Присоединение	Фланцевое
Степень защиты	IP55
Номинальный напор, м	10
Максимальный напор, м	11,7
Параметры электросети	3~380 V
Номинальная подача, м3/ч	11
Максимальная мощность, Вт	750
Присоединительный размер	DN50
Максимальная мощность, кВт	0,75
Максимальная производительность, м3/ч	18
Максимальная производительность, л/мин	300

2. Гидравлические характеристики

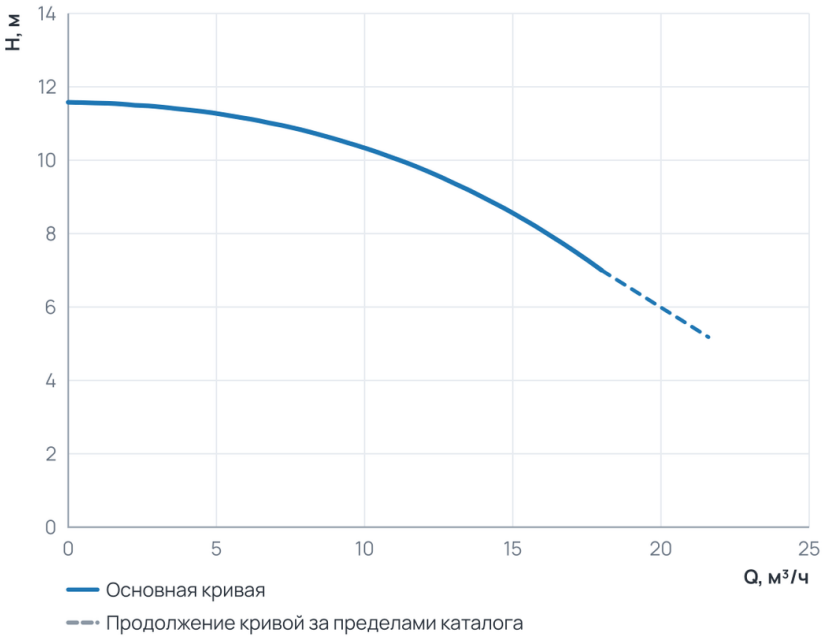

Рабочий диапазон

Подача Q	0 … 18 м³/ч
Напор H	7 … 11,6 м

Пунктир на диаграмме — продолжение кривой за пределами каталога производителя.

3. Технические данные

Общие сведения

Серия	TL	Сдвоенный	Нет
Гарантия, мес	24	Число полюсов	4

Гидравлические данные

Номинальный напор, м	10	Максимальный напор, м	11,7
Номинальная подача, м3/ч	11	Максимальное давление в системе, бар	16
Максимальная производительность, м3/ч	18	Максимальная производительность, л/мин	300

Перекачиваемая среда

Рабочая жидкость	Чистая вода	Температура окружающей среды, °C	0...+40
Максимальная температура перекачиваемой жидкости, °C	-20...+120		

Материалы

Материал корпуса	Чугун	Материал обмотки статора	Медь
Материал рабочего колеса	Чугун		

Монтаж и присоединение

Вес, кг	62	Длина, мм	736
Высота, мм	400	Ширина, мм	300
Присоединение	Фланцевое	Монтажная длина, мм	400
Присоединительный размер	DN50	Диаметр условного прохода, мм	50

Электродвигатель

Степень защиты	IP55	Параметры электросети	3~380 V
Частота вращения, об/мин	1450	Максимальная мощность, Вт	750
Максимальная мощность, кВт	0,75	Частотное регулирование двигателя	Нет
Номинальная частота вращения, об/мин	1450		

4. Габаритные размеры

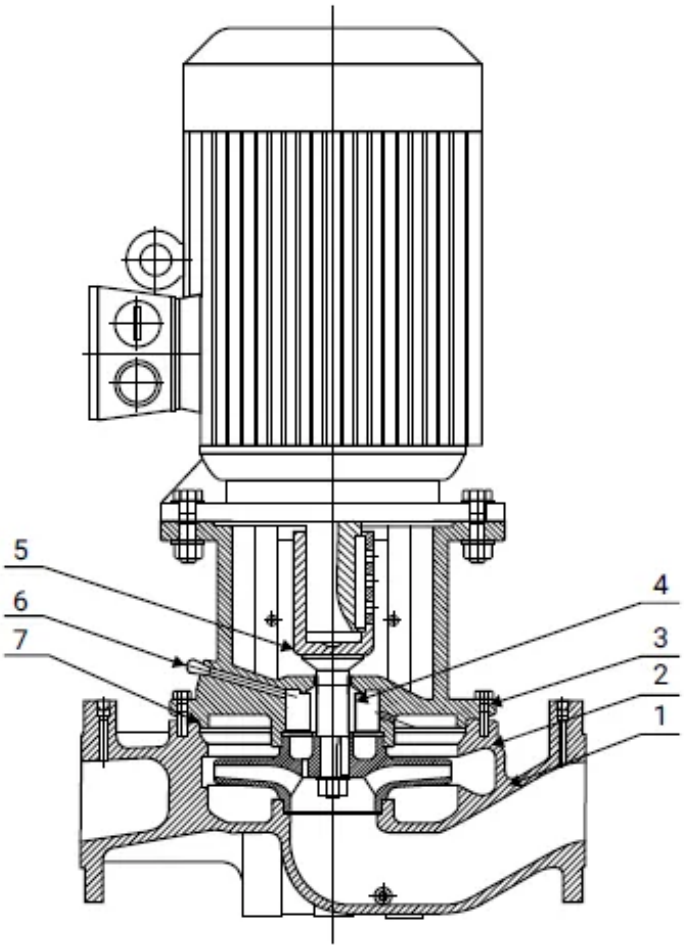

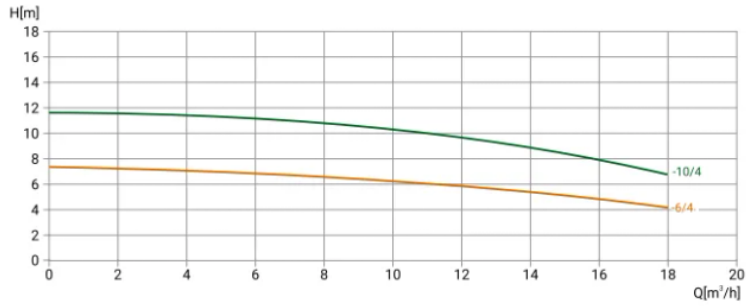

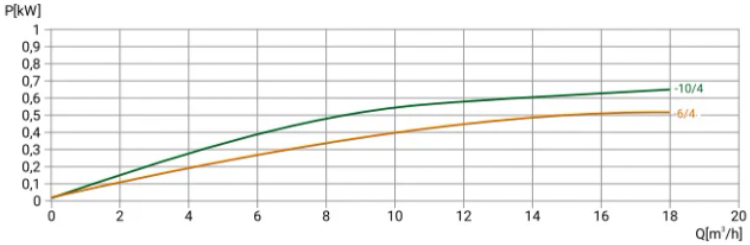

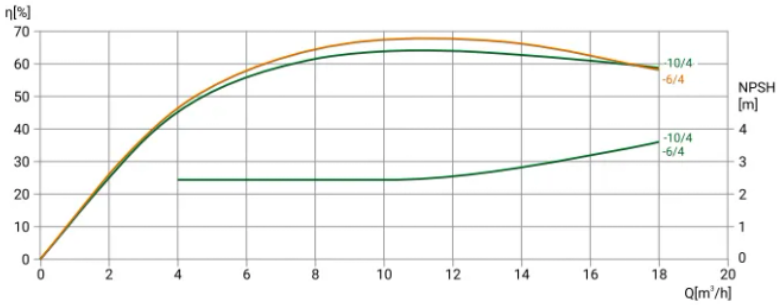

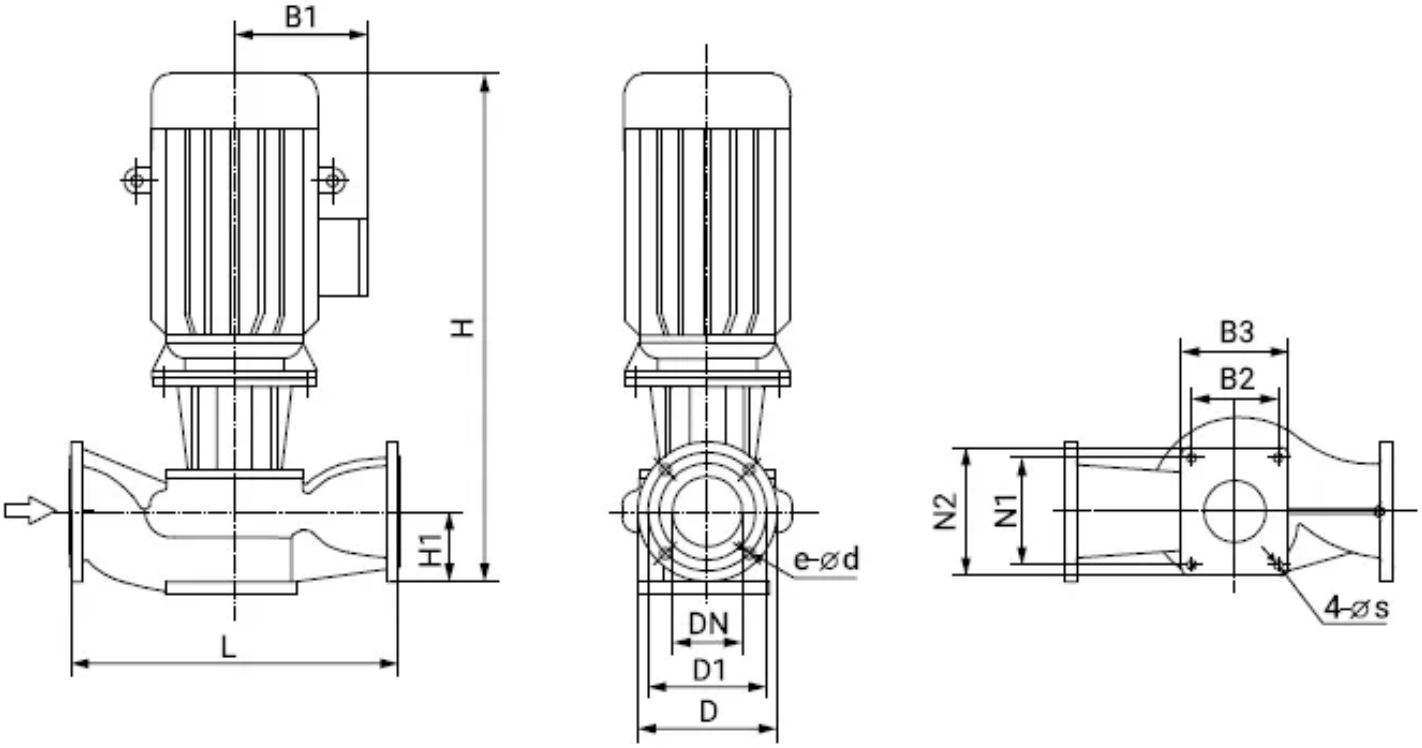

5. Данные для заказа

Наименование	Циркуляционный насос Wellmix TL50-10/4T, BQQE (3x380В, 0,75кВт)
Артикул	28129955
Производитель (марка)	WELLMIX
Серия	TL
Вид оборудования	Одноступенчатые вертикальные насосы INLINE
Вес, кг	62
Гарантия, мес	24

6. Документация

Листы данных производителя

- TL 50-10_4T 28129955

Инструкции и паспорта

- Паспорт, инструкция по монтажу эксплуатации TL

Каталоги

- Каталог TG, TD, TL 15.04.2026

Документы прилагаются к товару — в карточке товара и в архиве документов для тендера.